Art. - Nr.: 6163

1
6 - 99
10 min. - ∞

Tea Time Cubes

DE

Autor: Makus Götz

Dieses Puzzle-Set besteht aus 10 unterschiedlichen Puzzleteilen, die zu 3 Würfel zusammengebaut werden müssen.
Es gibt jeweils nur eine Lösung.

Tea Time Cubes

GB

Author: Markus Götz

This puzzle-set consists of 10 different pieces, which should be assembled to 3 cubes.
There is only one solution.

Tea Time Cubes

FR

Auteur: Markus Götz

Ce jeu de puzzle se compose de 10 pièces du puzzle différentes qui doivent être assemblés à 3 cubes.
Il n'ya qu'une seule solution.

Tea Time Cubes

ES

Autor: Markus Götz

Este juego de puzzle formado por 10 piezas de rompecabezas diferentes que tiene ser montado a 3 cubos.
Sólo hay una solución.

Lösung / Solution / Solution / Solución

I Würfel / Cube / Cube / Cubo

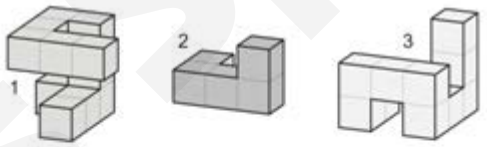

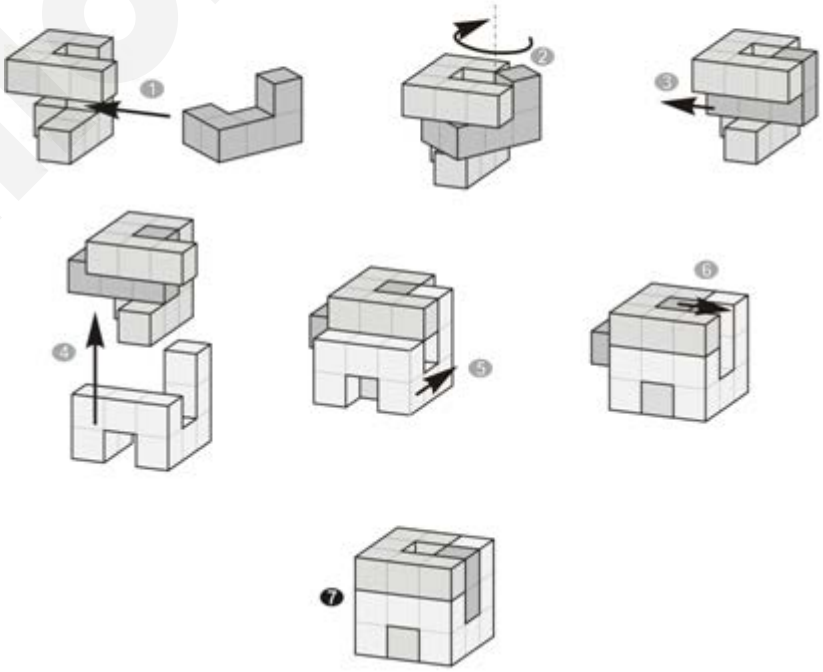

Philos-Spiele

Philos GmbH & Co. KG
Friedrich-List-Str. 65
33100 Paderborn
www.philosspiele.de

II Würfel / Cube / Cube / Cubo

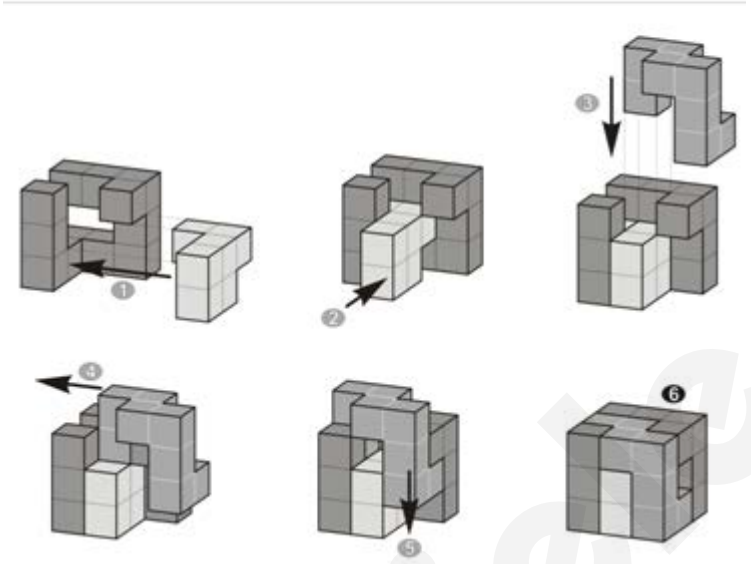

III Würfel / Cube / Cube / Cubo

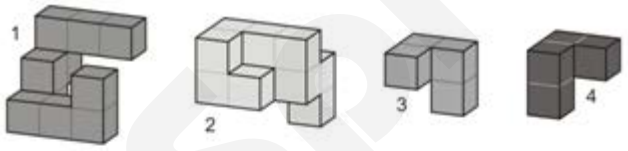

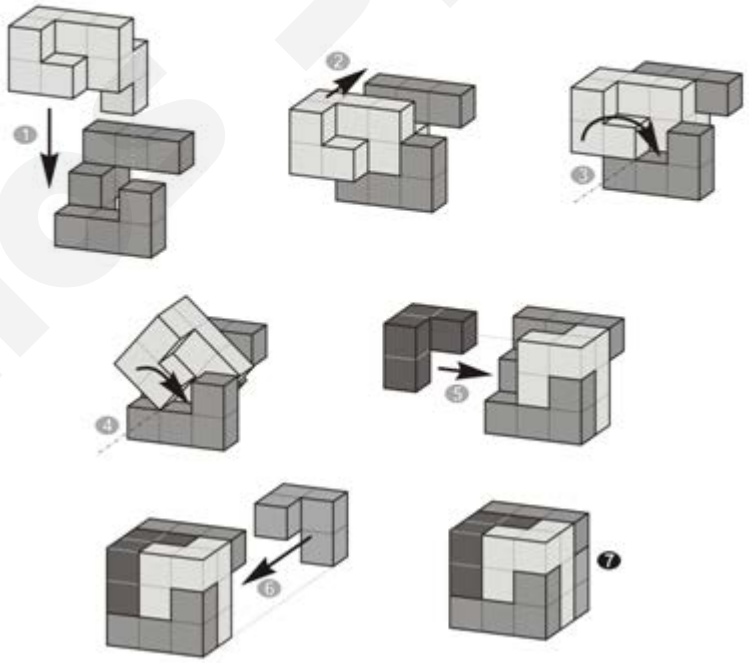

Philos GmbH & Co. KG
Friedrich-List-Str. 65
33100 Paderborn
www.philosspiele.de