Art. - Nr.: 6037

1
6 - 99
10 min. - ∞

Kugel-Puzzle

DE

Dieses knifflige Holzpuzzle besteht aus zwölf Einzelteilen, die in Form einer Kugel zusammengesteckt sind. Ziel ist es, die Einzelteile zu lösen und die Kugel in der richtigen Reihenfolge wieder zusammen zu bauen.

Ball-Puzzle

GB

This tricky wooden puzzle consists of twelve parts forming a ball. Once the ball has been put into pieces the player needs much skill and patience in order to reassemble it.

Le balle puzzle

FR

Cet astucieux puzzle en bois se compose de douze pièces, qui assemblées ont la forme d'une balle. Le but est de séparer les pièces et de les remonter dans le bon ordre afin de reconstituer la balle.

Teile / Pieces / Pièces

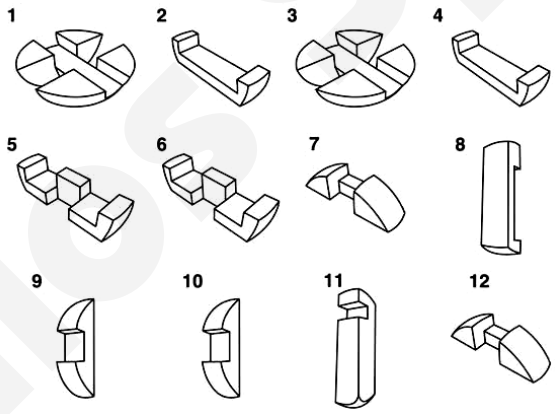

Lösung / Solution / Solution:

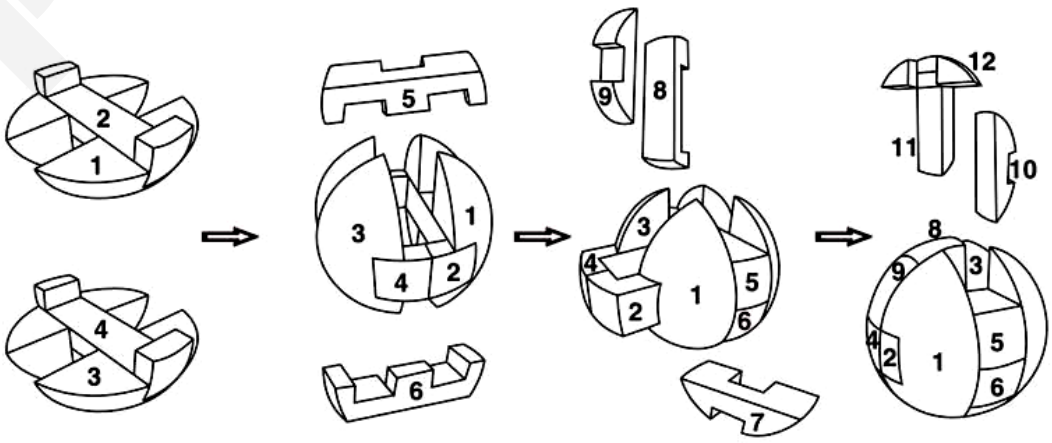

Philos GmbH & Co. KG
Friedrich-List-Str. 65
33100 Paderborn
www.philosspiele.de