Art. - Nr.: 6277

1
8 - 99
15 min. - ∞

Farben-Würfel

DE

Autor: Georg Pfäffinger
9 mehrfarbige L-Teile müssen so zu einem Würfel zusammen gesetzt werden, dass jede der sechs Würfelseiten eine andere Farbe hat.

Colourful Cube

GB

Author: Georg Pfäffinger
9 multi-coloured "L" shaped pieces have to be put together forming a cube, each of the sides having a different colour.

Le cube coloré

FR

Auteur: Georg Pfäffinger
9 pièces en L multicolores doivent être assemblées de manières à former un cube dont chacune des six faces représente une couleur différente.

Die Buchstaben in den Zeichnungen bedeuten: / The letters in the diagram stand for: / Les lettres dans les dessins signifient:

W weiß, white, blanc
Y gelb, yellow, jaune
R rot, red, rouge
L lila, purple, violet
B blau, blue, bleu
G grün, green, vert

Die Farbverteilung auf den 9 Teilen: / How the colours are spread among the pieces: / Répartition des couleurs sur les 9 pièces:

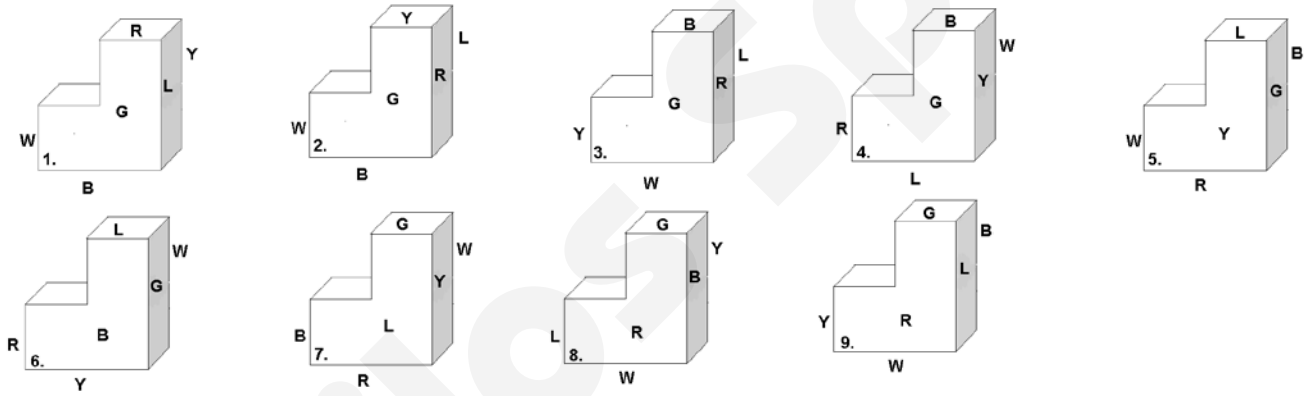

Lösung / Solution / Solution

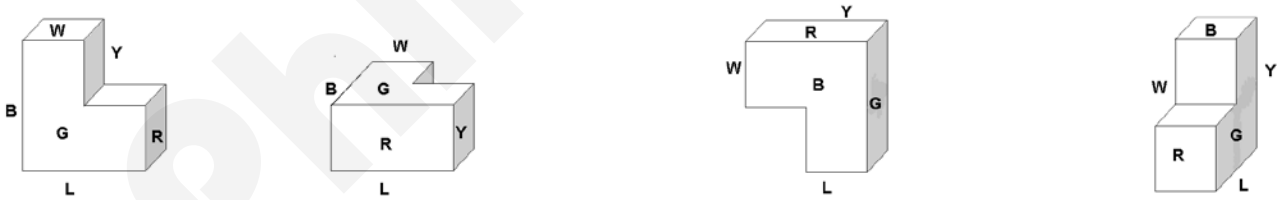

hinten links
back left
arrière gauche

vorne links
front left
avant gauche

hinten rechts
back right
arrière droit

vorne rechts
front right
avant droit

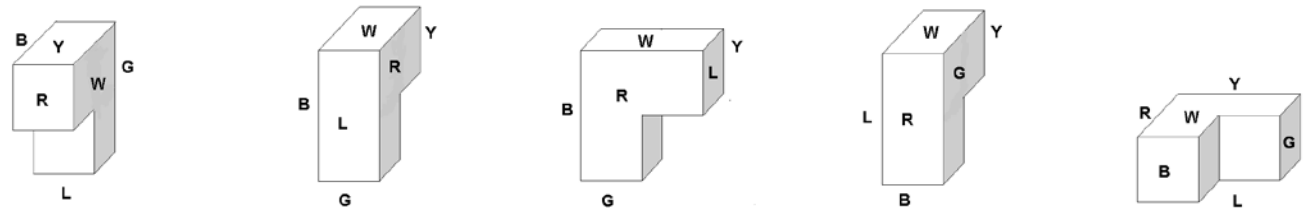

Mitte
middle
milieu

hinten links
back left
arrière gauche

vorne links
front left
avant gauche

vorne rechts
front right
avant droit

hinten rechts
back right
arrière droit

Philos GmbH & Co. KG
Friedrich-List-Str. 65
33100 Paderborn
www.philosspiele.de